トラック式高所作業車

AT−100SR　最大地上高9.9m

■積載荷重：1,000kg
■車　　種：2t車クラス
■車両総重量：6,405kg

外観図

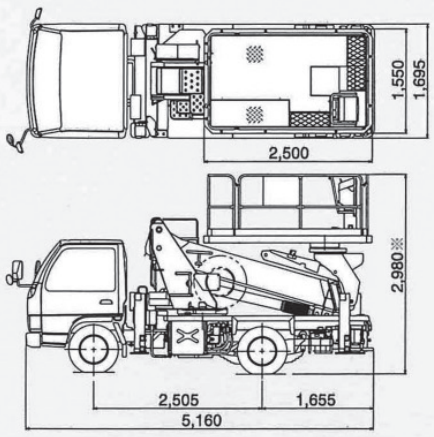

アウトリガ

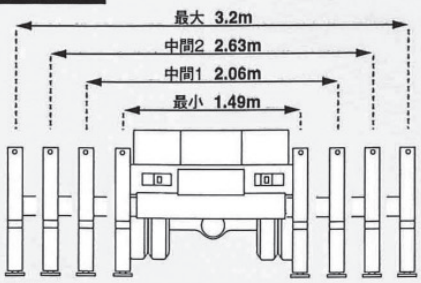

作業範囲図

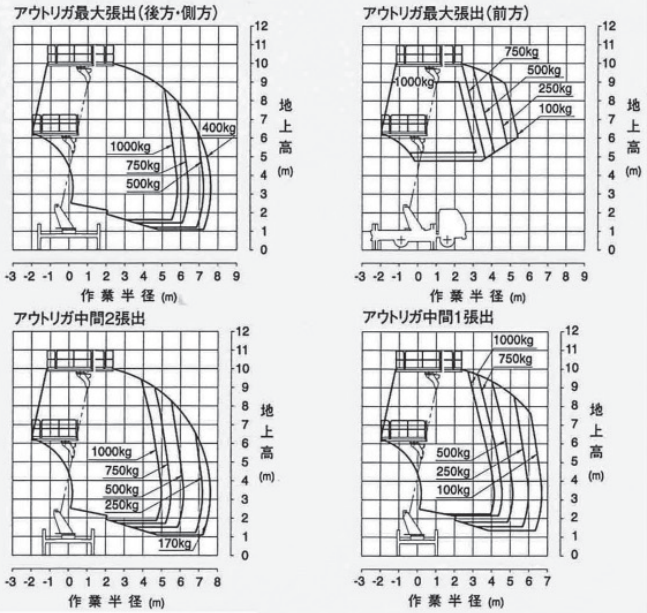

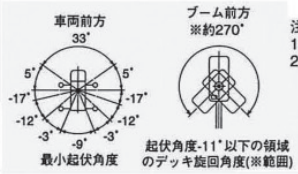

注意
1.作業範囲は水平堅土上に於けるものでブームのたわみは含んでおりません。
2.本機は、キャブやアウトリガ等とブーム、デッキとの干渉を避けるため、ブーム旋回位置により最小起伏角度が異なります。

※起伏角度-11°以下の領域ではデッキ旋回角度の制限があります。

AT−120SR　最大地上高12.0m

■積載荷重：1,000kg
■車　　種：3t車クラス
■車両総重量：7,375kg

外観図

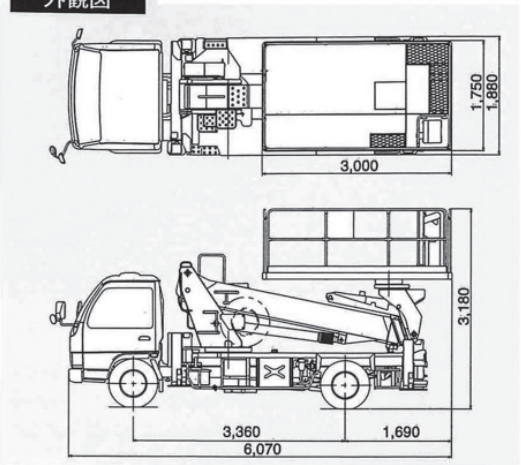

アウトリガ

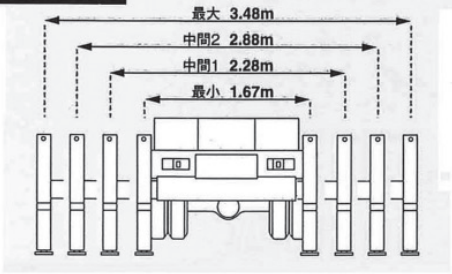

作業範囲図

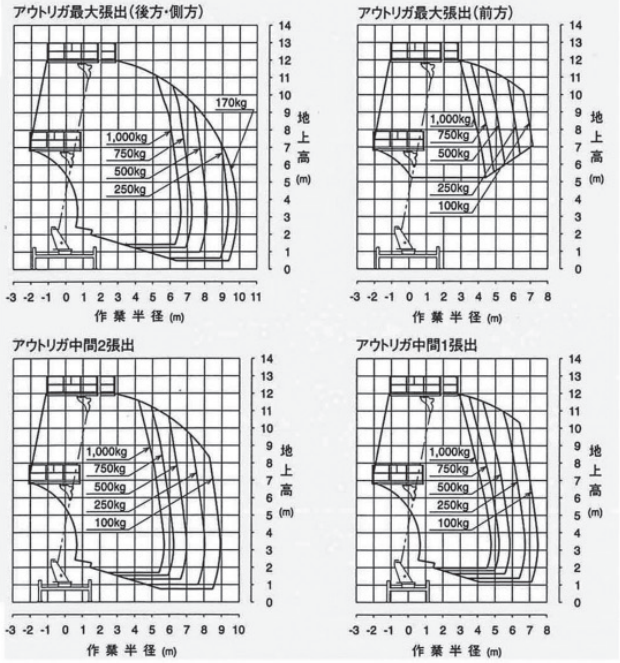

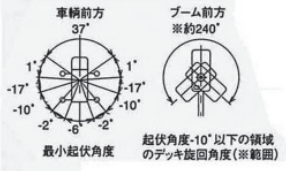

注意
1.作業範囲は水平堅土上に於けるものでブームのたわみは含んでおりません。
2.本機は、キャブやアウトリガ等とブーム、デッキとの干渉を避けるため、ブーム旋回位置により最小起伏角度が異なります。

※起伏角度-10°以下の領域ではデッキ旋回角度の制限があります。

トラック式高所作業車

AT−150S　最大地上高14.8m

■積載荷重：1,000kg
■車　　種：3.5t車クラス
■車両総重量：7,325kg

外観図

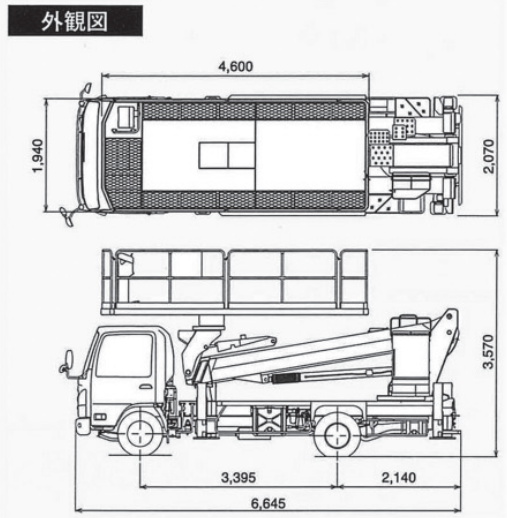

アウトリガ

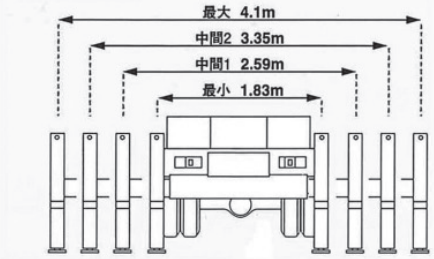

作業範囲図

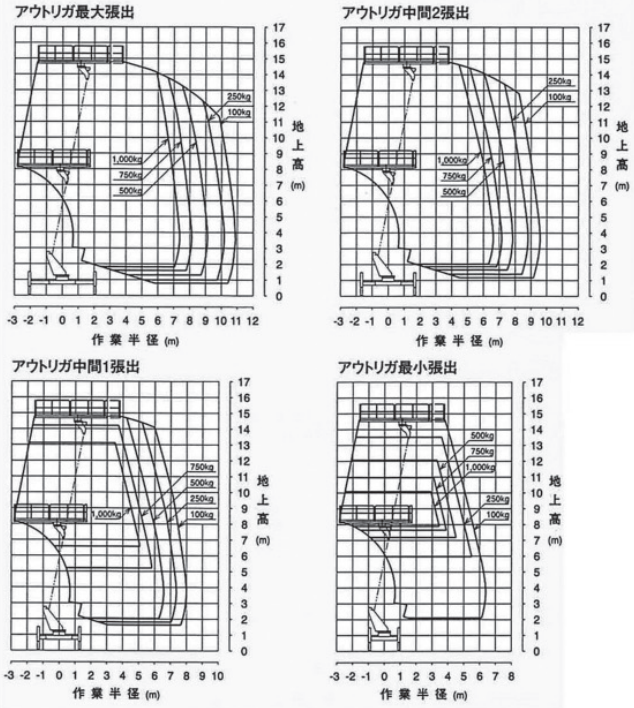

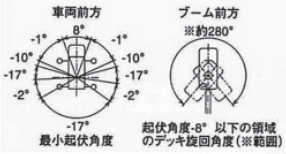

注意
1. 作業範囲は水平堅土上に於けるものでブームのたわみは含んでおりません。
2. 全アウトリガ最大張出時の性能は全周同一です。
3. 本機は、キャブやアウトリガ等とブーム、デッキとの干渉を避けるため、ブーム旋回位置により最小起伏角度が異なります。

※起伏角度-8° 以下の領域ではデッキ旋回角度の制限があります。

AT−200S　最大地上高19.7m

■積載荷重：1,000kg
■車　　種：3.5t車クラス
■車両総重量：7,970kg

外観図

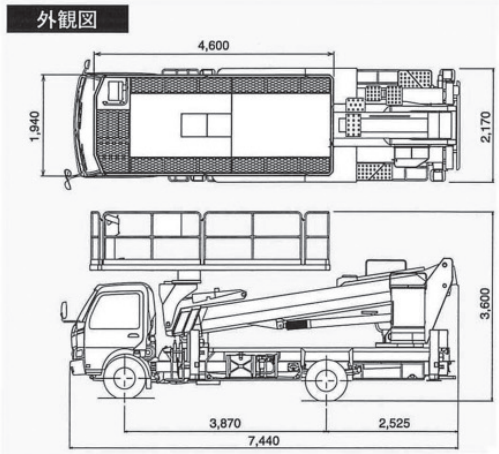

アウトリガ

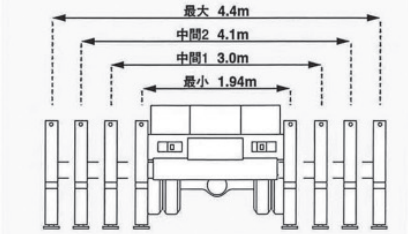

作業範囲図

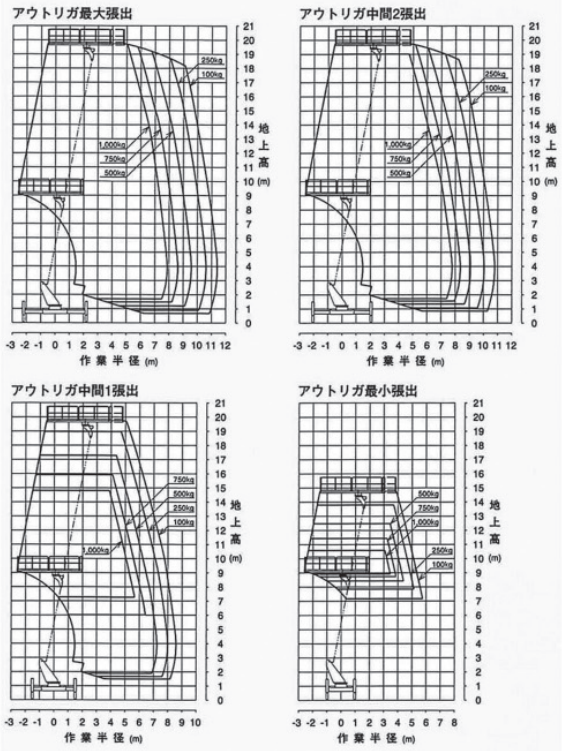

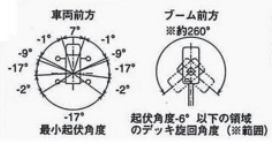

注意
1. 作業範囲は水平堅土上に於けるものでブームのたわみは含んでおりません。
2. 全アウトリガ最大張出時の性能は全周同一です。
3. 本機は、キャブやアウトリガ等とブーム、デッキとの干渉を避けるため、ブーム旋回位置により最小起伏角度が異なります。

※起伏角度-6° 以下の領域ではデッキ旋回角度の制限があります。

トラック式高所作業車の運転免許

「準中型免許」の ここがポイント！

新たなトラックの免許

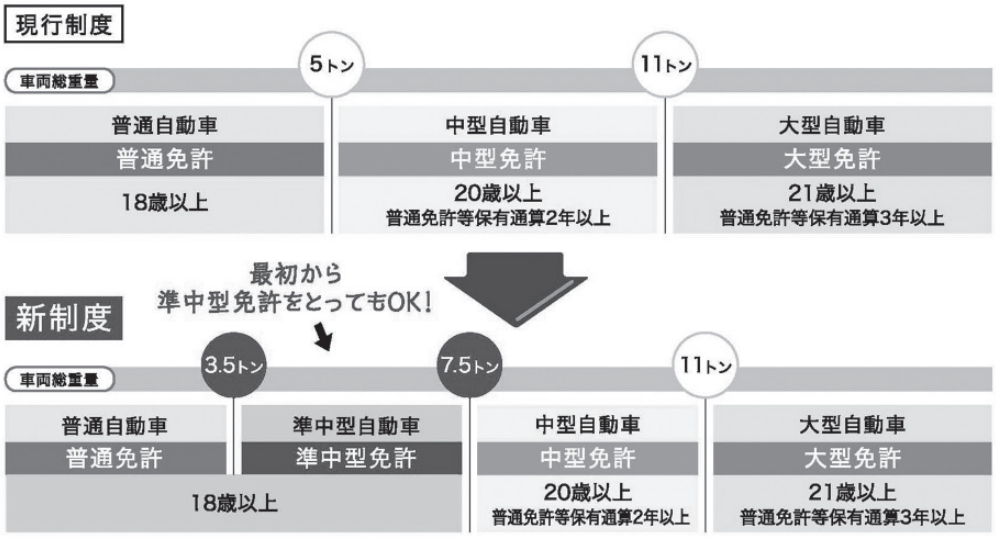

【新たな免許区分による車両総重量と最大積載量】

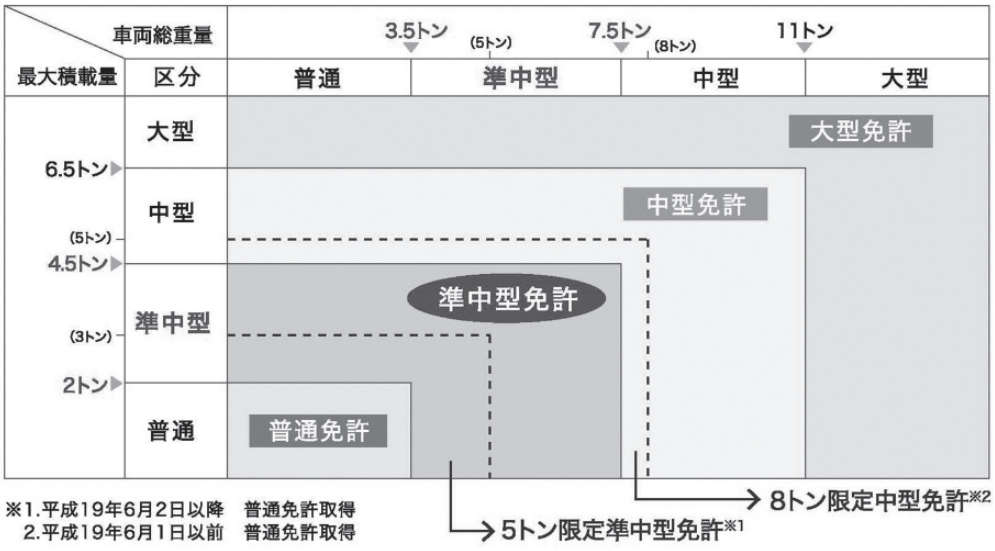

※1.平成19年6月2日以降　普通免許取得
　2.平成19年6月1日以前　普通免許取得