# トラック式高所作業車

## AT−157CG 最大地上高15.7m

■積載荷重:200kg
■車　　種:3t車クラス
■車両総重量:7,055kg

■外観図

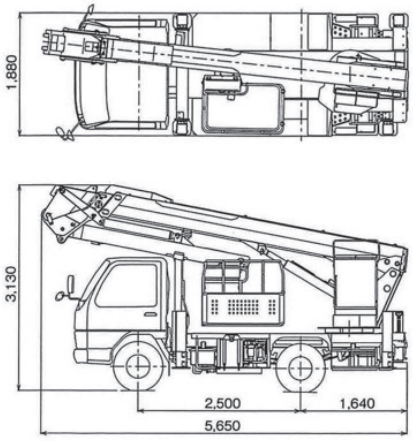


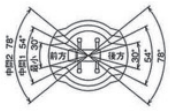


■アウトリガ張出幅

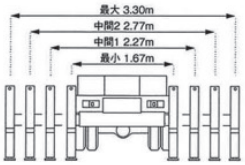


■作業時の設置占有幅例

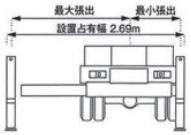


注意
1.作業範囲は水平堅土上におけるもので、ブームのたわみは含んでいません。
2.最大、中間2、中間1、最小はアウトリガ張出幅を示します。
3.作業範囲は左右方向におけるもので、前後方向はアウトリガ張出幅最大と同じです。
4.旋回角度によって、作業範囲は左図のように連続的に変化します。

■作業範囲図

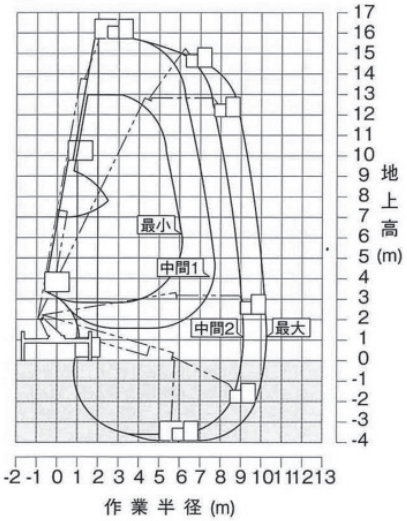


## AT−195CG 最大地上高19.6m

■積載荷重:200kg
■車　　種:3t車クラス
■車両総重量:7,465kg

■外観図

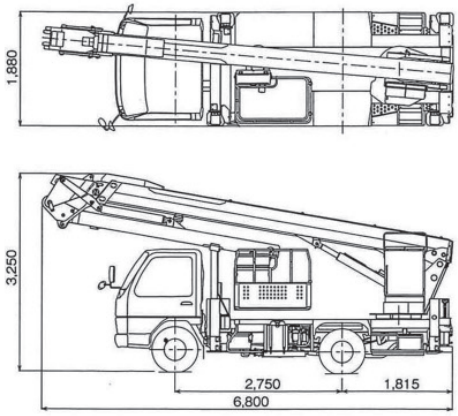


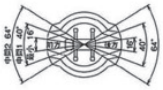


■アウトリガ張出幅

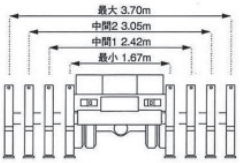


■作業時の設置占有幅例

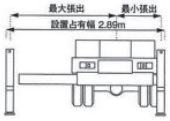


注意
1.作業範囲は水平堅土上におけるもので、ブームのたわみは含んでいません。
2.最大、中間2、中間1、最小はアウトリガ張出幅を示します。
3.作業範囲は左右方向におけるもので、前後方向はアウトリガ張出幅最大と同じです。
4.旋回角度によって、作業範囲は左図のように連続的に変化します。

■作業範囲図

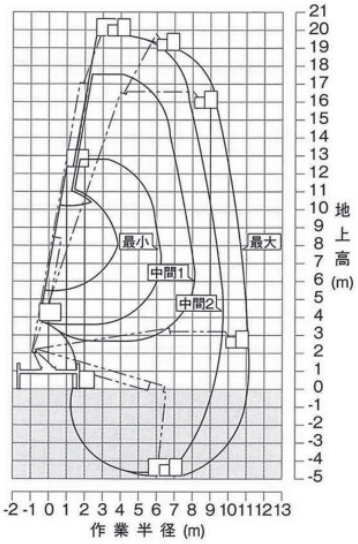


## AT−255CG 最大地上高25.5m

■積載荷重:200kg
■車　　種:4t車クラス
■車両総重量:7,970kg

■外観図

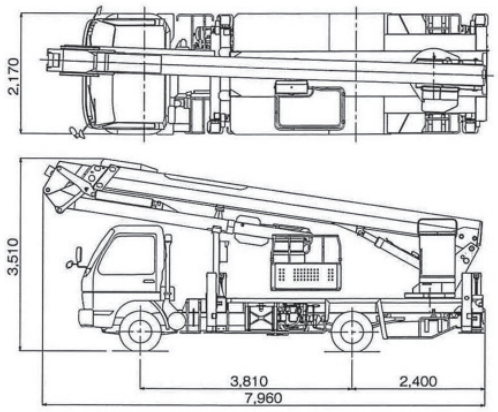


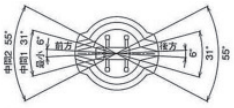


■アウトリガ張出幅

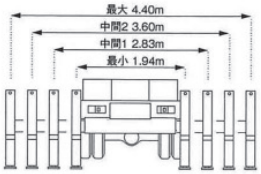


■作業時の設置占有幅例

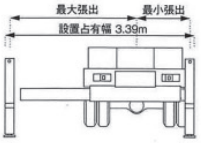


注意
1.作業範囲は水平堅土上におけるもので、ブームのたわみは含んでいません。
2.最大、中間2、中間1、最小はアウトリガ張出幅を示します。
3.作業範囲は左右方向におけるもので、前後方向はアウトリガ張出幅最大と同じです。
4.旋回角度によって、作業範囲は左図のように連続的に変化します。

■作業範囲図

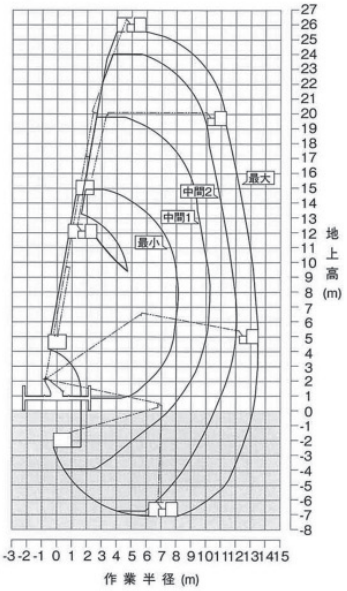

# トラック式高所作業車

## AT−300CG 最大地上高30.4m

■積載荷重：200kg
■車　　種：8t車クラス
■車両重量：11,000kg

■外観図

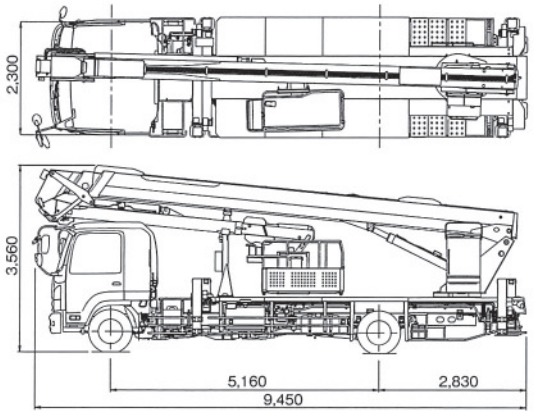


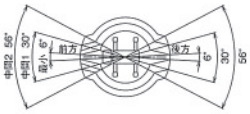


注意
1.作業範囲は水平堅土上におけるもので、ブームのたわみは含んでいません。
2.最大、中間2、中間1、最小はアウトリガ張出幅を示します。
3.作業範囲は左右方向におけるもので、前後方向はアウトリガ張出幅最大と同じです。
4.旋回角度によって、作業範囲は左図のように連続的に変化します。

■アウトリガ張出幅

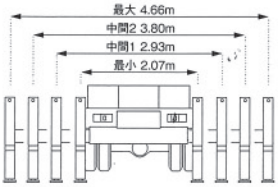


■作業時の設置占有幅例

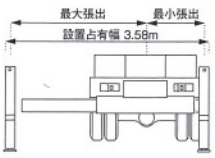


■作業範囲図

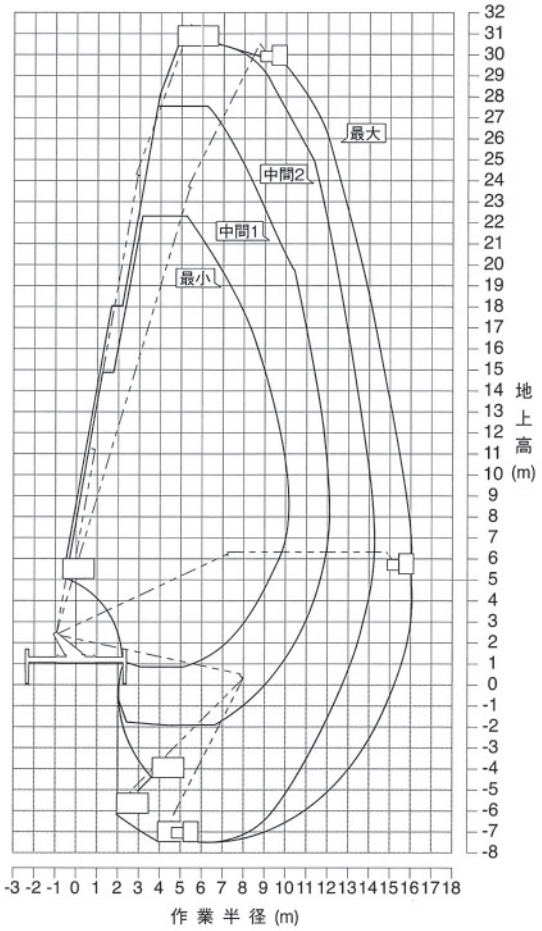


## AT−400CG 最大地上高40.0m

■積載荷重：200kg
■車　　種：20t車クラス
■車両重量：約20,000kg

■外観図

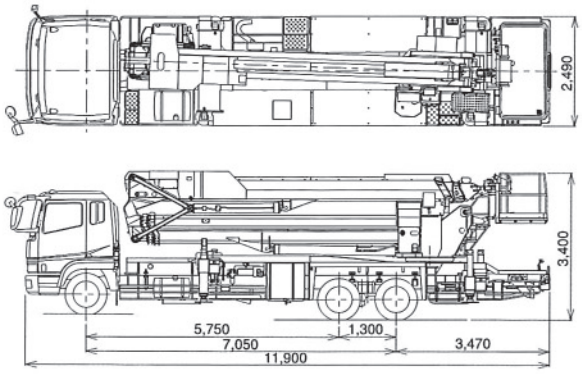


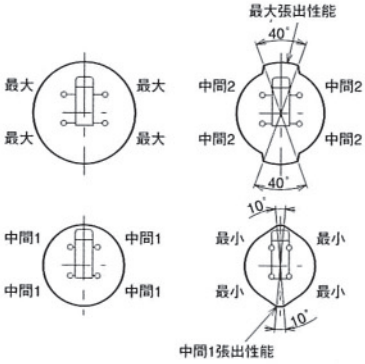


注　意
1. 作業範囲は水平堅土上に於けるものでブームのたわみは含んでおりません。
2. アウトリガの張出状態によって作業範囲が異なります。アウトリガ張出状態と作業範囲の代表例を下図に示します。詳細は取扱説明書を参照してください。また、前後のアウトリガ張出幅が異なる場合は、短い方の張出幅性能になります。
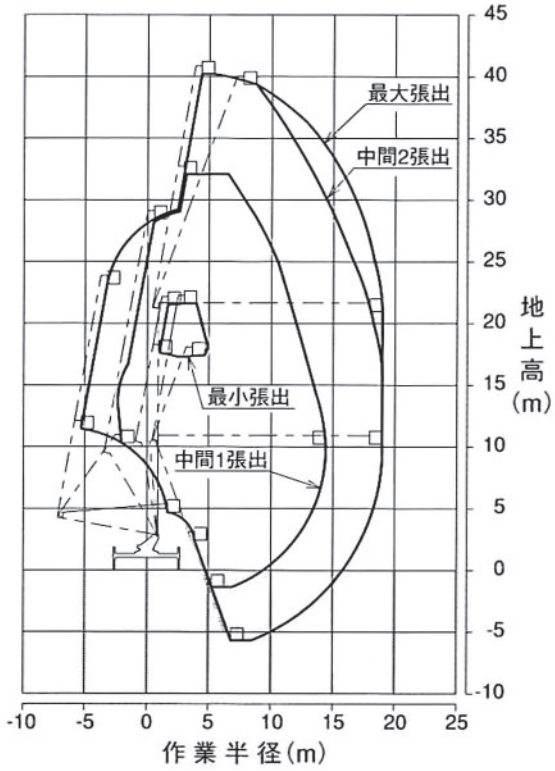
■作業範囲図