トラック式高所作業車

PHOTO：AT-121TG(R)

AT−100TG 最大地上高9.9m

■積載荷重：200kg　■アウトリガ幅：最大1.67m
■車　　種：2t車クラス
■車両総重量：5,965kg

■外観図　単位(mm)

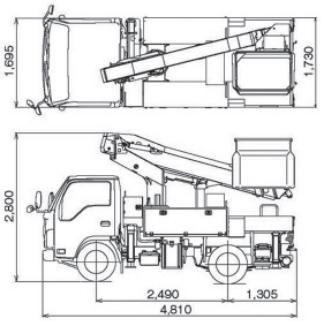

■作業範囲図

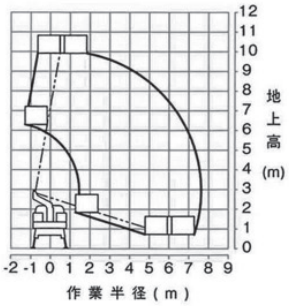

注意
1.作業範囲は水平堅土上におけるもので、ブームのたわみは含んでいません。
(バスケットをスイングさせた時の状態を表しています)
2.作業範囲は全周同一です。

AT−121TG(F) 最大地上高11.9m

■積載荷重：200kg　■アウトリガ幅：最大1.86m
■車　　種：3t車クラス
■車両総重量：6,845kg

■外観図　単位(mm)

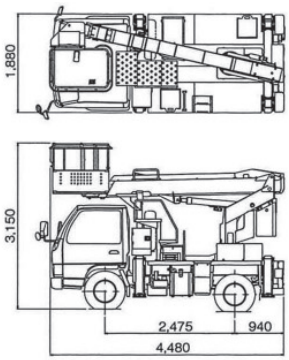

■作業範囲図

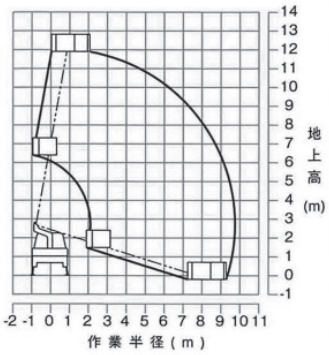

注意　1.作業範囲は水平堅土上におけるもので、ブームのたわみは含んでいません。
(バスケットをスイングさせた時の状態を表しています)
2.作業範囲は全周同一です。

AT−121TG(R) 最大地上高：12.0m

■積載荷重：200kg　■アウトリガ幅：最大1.86m
■車　種：3tクラス
■車両総重量：7,215kg

■外観図　単位(mm)

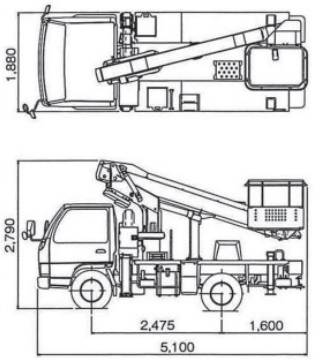

■作業範囲図

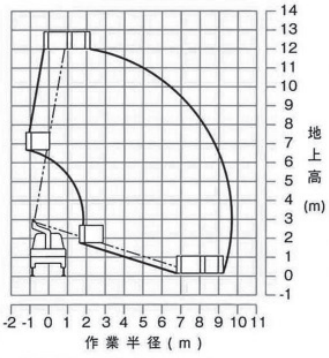

注意　1.作業範囲は水平堅土上におけるもので、ブームのたわみは含んでいません。
(バスケットをスイングさせた時の状態を表しています)
2.作業範囲は全周同一です。

AT−170TG 最大地上高17.0m

■積載荷重：200kg　■アウトリガ幅：最小1.7m/中間2.4m・3.1m/最大3.78m
■車　　種：3t車クラス
■車両総重量：6,965 kg

■外観図　単位(mm)

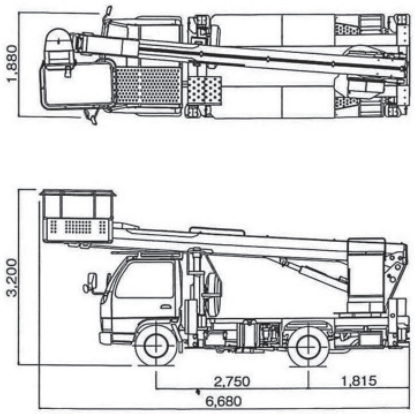

■作業時の設置占有幅例

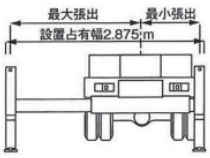

注意
1.作業半径は水平堅土上におけるもので、ブームのたわみは含んでいません。
2.最大、中間2、中間1、最小はアウトリガ張出幅を示します。
3.作業範囲は左右方向におけるもので、前後方向はアウトリガ張出幅最大と同じです。
4.旋回角度によって、作業範囲は下図のように連続的に変化します。

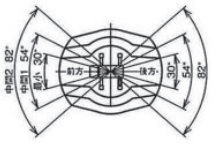

■作業範囲図

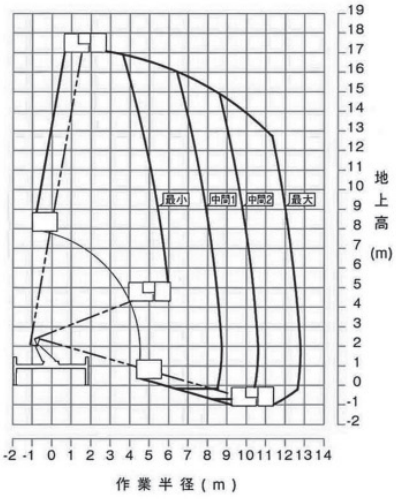

トラック式高所作業車

AT−220TG　最大地上高22.3m

■積載荷重：200kg　■アウトリガ幅：最小1.8m/中間2.6m・3.3m/最大4.1m
■車　　種：3t車クラス
■車両総重量：7,635kg

■外観図　単位(mm)

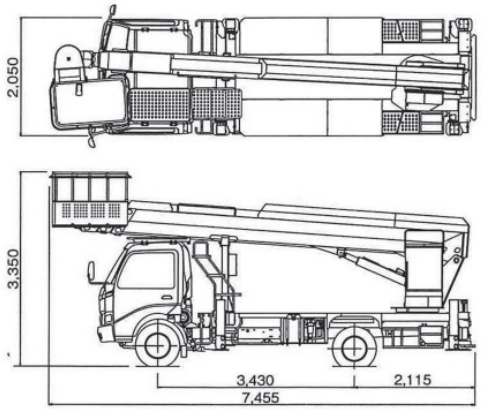

■作業時の設置占有幅例

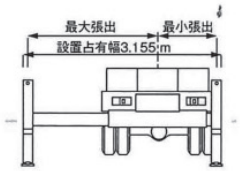

注意
1.作業半径は水平堅土上におけるもので、ブームのたわみは含んでいません。
2.最大、中間2、中間1、最小はアウトリガ張出幅を示します。
3.作業範囲は左右方向におけるもので、前後方向はアウトリガ張出幅最大と同じです。
4.旋回角度によって、作業範囲は下図のように連続的に変化します。

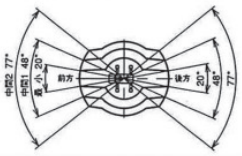

■作業範囲図

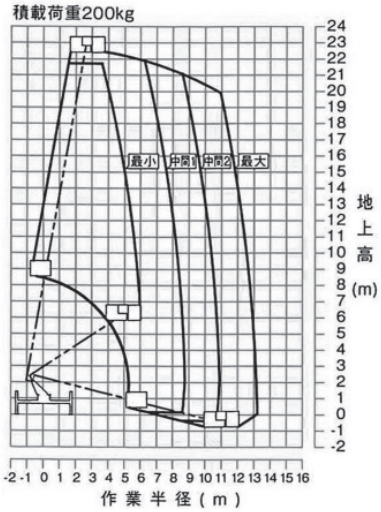

AT−270TG　最大地上高27.0m

■積載荷重：200kg　■アウトリガ幅：最小1.9m/中間2.8m・3.6m/最大4.4m
■車　　種：4t車クラス
■車両総重量：7,995kg

■外観図　単位(mm)

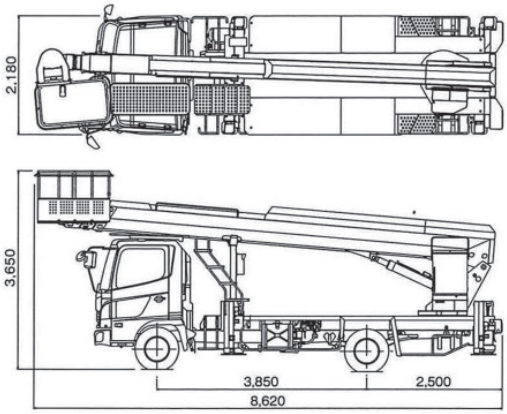

■作業時の設置占有幅例

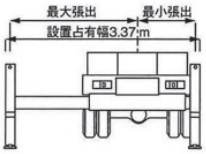

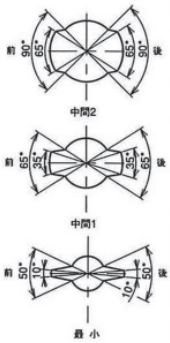

注意
1.作業半径は水平堅土上におけるもので、ブームのたわみは含んでいません。
2.最大、中間2、中間1、最小はアウトリガ張出幅を示します。
3.作業範囲は左右方向におけるもので、前後方向はアウトリガ張出幅最大と同じです。
4.旋回角度によって、作業範囲は下図のように連続的に変化します。

■作業範囲図

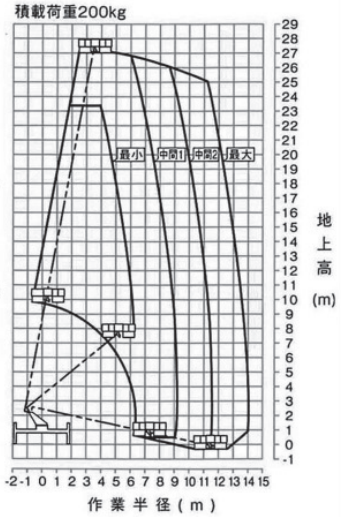

AT−320TG　最大地上高32.2m

■積載荷重：250kg　■アウトリガ幅：最小2.0m/中間2.9m・3.8m/最大4.7m
■車　　種：8t車クラス
■車両総重量：10,590kg

■外観図　単位(mm)

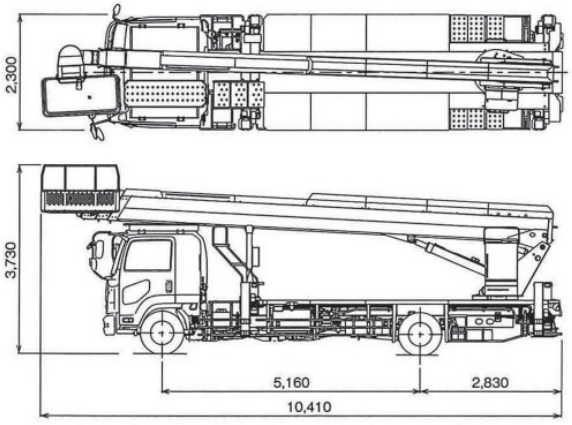

■作業時の設置占有幅例

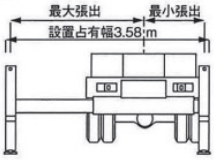

注意
1.作業半径は水平堅土上におけるもので、ブームのたわみは含んでいません。
2.最大、中間2、中間1、最小はアウトリガ張出幅を示します。
3.作業範囲は左右方向におけるもので、前後方向はアウトリガ張出幅最大と同じです。
4.旋回角度によって、作業範囲は下図のように連続的に変化します。

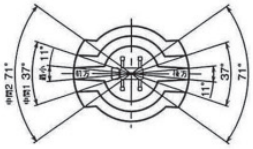
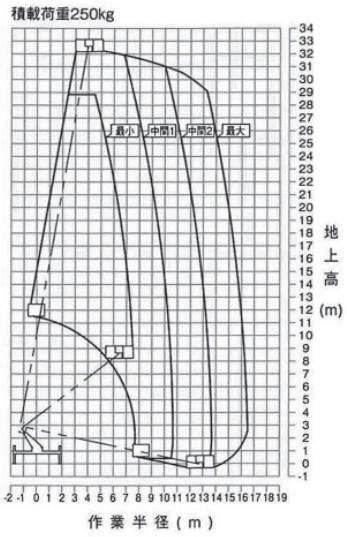
■作業範囲図